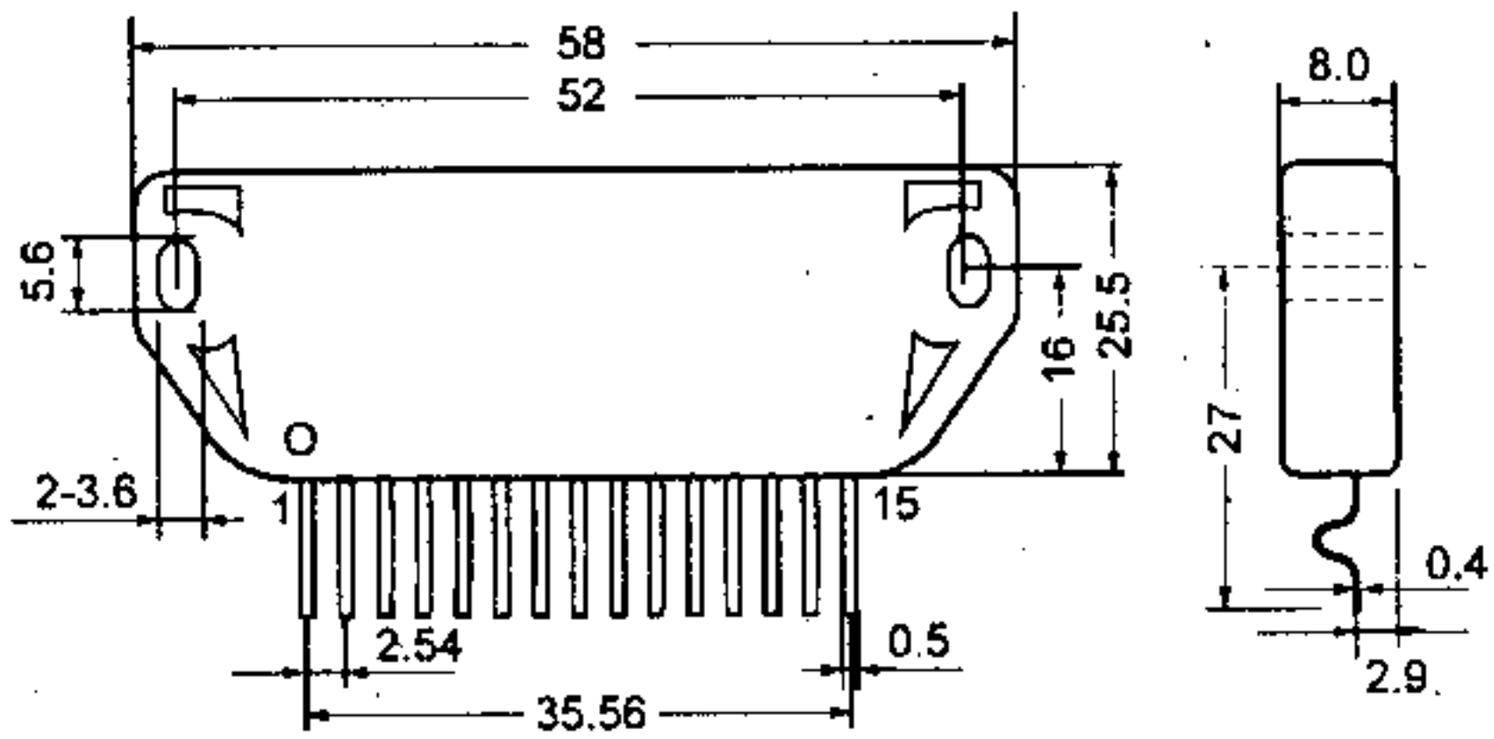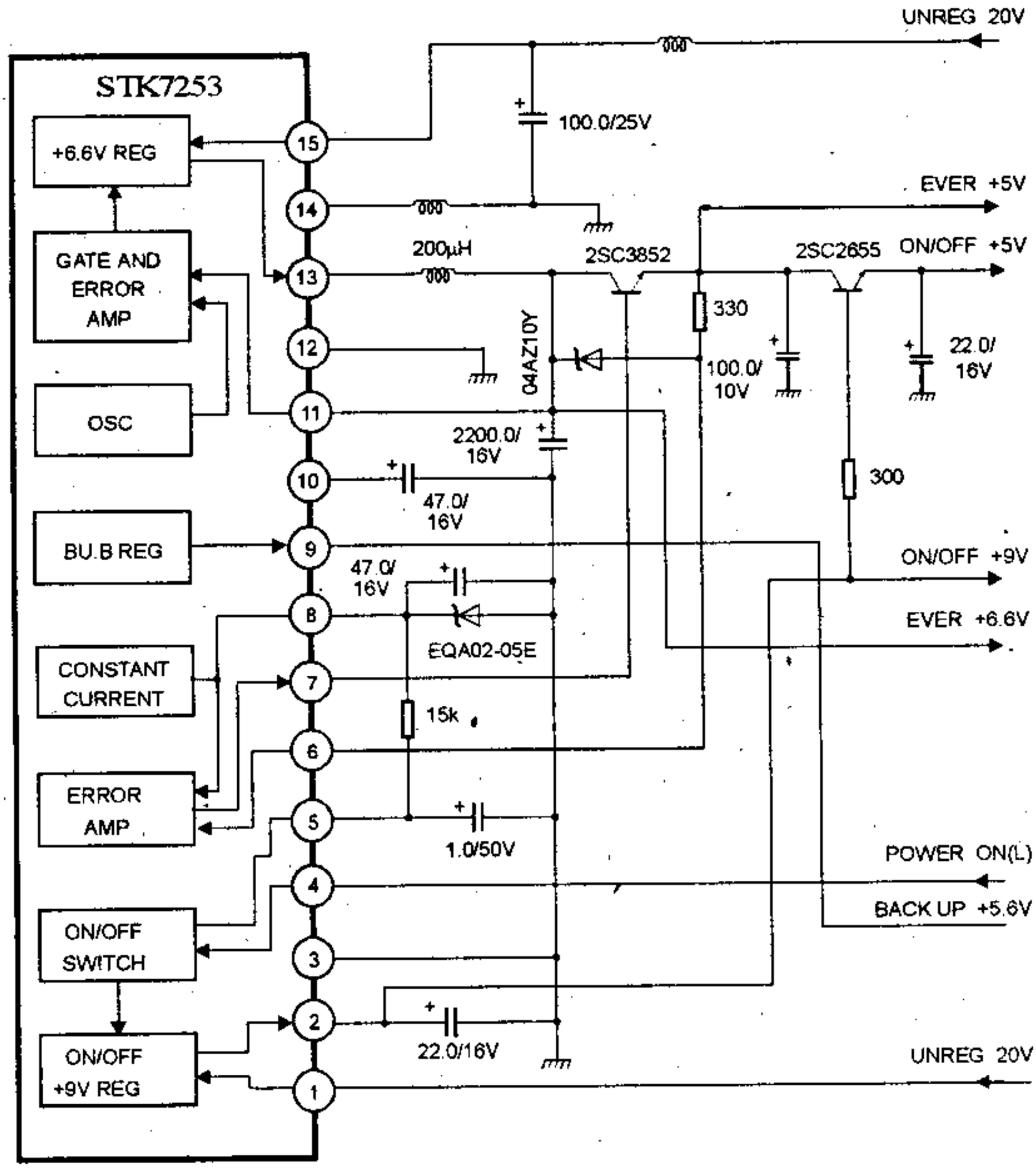Lineární stabilizátor napětí +5,6V +6,6V a +9V s vnějším řízením