版数 REV.	年月日 DATE	DCN NO.	変更内容 DESCRIPTION	製図 DR.	担当 CHK.	査閲 APPD.	承認 APPD.
2	10.Mar.2004	054585	DELETE ITEMS		H.TAKAHASHI	Y.YAHIRO	S.Kashiwagi

図面番号(DRAWING NO.) SJ038162

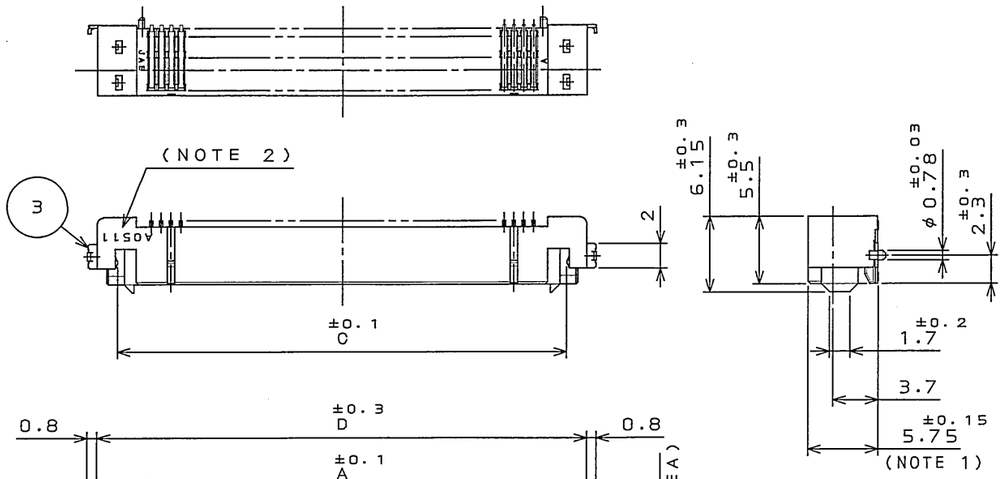

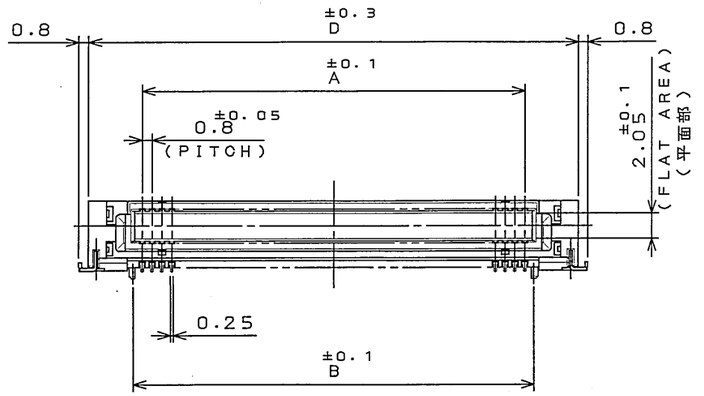

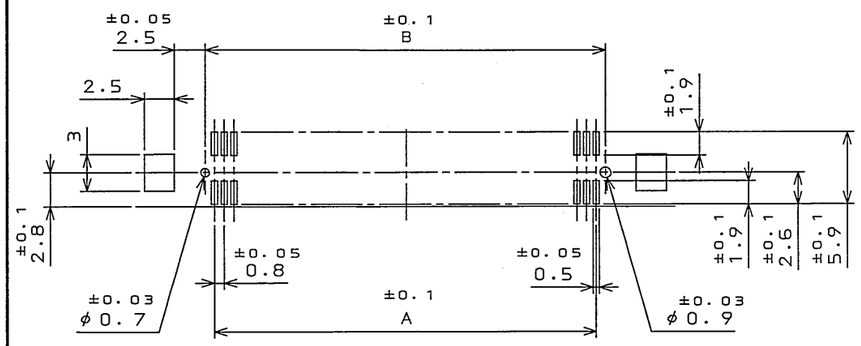

APPLICABLE P.C.B. DIMENSION(REF.)
適合基板寸法(参考)

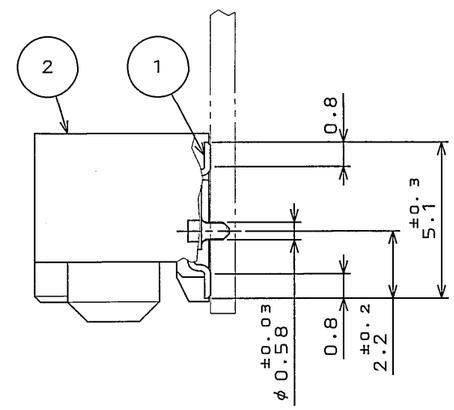

SMT CONDITION(REF.)
SMT状態図(参考) (SCALE 5:1)

DESIGNATION
命名法

KX15-**KLD*L-VIE

- 錫又は錫合金(無鉛) (LEAD FREE)TIN/TIN ALLOY
- モディファイコード MODIFICATION CODE
- インシュレータ材料LCP品 MATERIAL OF INSULATOR IS LCP
- コンタクト仕上(表2参照) CONTACT FINISH (TABLE 2)
- マウント形状 D:位置決めボス有、ホールドダウン有 / F:位置決めボス無、ホールドダウン付 — MOUNT: D:WITH POSITIONING BOSS, WITH HOLD-DOWN / F:WITHOUT POSITIONING BOSS, WITH HOLD-DOWN
- アングルタイプ RIGHT ANGLE TYPE
- N:逆挿入防止キイ無 / K:逆挿入防止キイ有 — N:WITHOUT MISMATING PREVENTION KEY / K:WITH MISMATING PREVENTION KEY
- 芯数 NO. OF CONTACTS
- シリーズ SERIES PREFIX — 14:レセプタクル 15:プラグ / 14:RECEPTACLE 15:PLUG

△2 TABLE1 DIMENSION

芯数 NO. OF CONTACT	A	B	C	D
40	15.2	16.7	20.7	24
80	31.2	32.7	36.7	40

△2 TABLE2 FINISH
表2 仕上

FINISH 仕上記号	CONTACT AREA 接触部仕上	TERMINAL AREA 端子部仕上
NONE 無印	GOLD PLATING OVER NICKEL(GOLD:0.1μmMIN) Ni上Au0.1μm以上	GOLD FLASH OVER NICKEL Ni上Auフラッシュ

符号 NO.	名称 DESCRIPTION	個数 QTY.	材料 MATERIAL	仕上 FINISH	備考 REMARKS
3	HOLD DOWN	2	COPPER ALLOY	(LEAD FREE)TIN/TIN ALLOY	
2	INSULATOR	1	GLASS FILLED LCP	――	COLOR : BLACK
1	CONTACT	TABLE 1	COPPER ALLOY	TABLE 2	

NOTE 1. COPLANARITY:0.1mm MAX.
2. PRODUCTION LOT NUMBER AS INDICATED.
(EX.) A0511
- LOT NUMBER OF CURRENT MONTH
- MONTH (1 TO 9 FOR JAN. TO SEPT. RESPECTIBELY, OCT. :O, NOV. :X, DEC. :Y)
- YEAR (LAST DIGIT ONLY)
- MANUFACUTURER CODE

注1. 端子の平坦度はホールドダウンも含め、0.1以下。
2. 図示の面に、ロット番号を表示する。
(例) A0511
- 月の生産ロット番号
- 月表示:1~9(10月:O, 11月:X, 12月:Y)
- 年表示(西暦末尾)
- 製造コード

仕様書(SPECIFICATION) JACS-1401-*
第1版(ORIGINAL DATE) 3.Mar.2003
製図 DR. S.MIURA
担当 CHK. H.TAKAHASHI
査閲 APPD. ――
承認 APPD. S.KASHIWAGI
一般公差(GENERAL TOLERANCE)
寸法(DIMENSION): .* ±0.8 / .X ±0.4 / .XX ±0.1 / .XXX ±
角度(ANGLES): X° ± / X°X' ±
尺度(SCALE) 2:1
シリーズ(SERIES) KX
名称(TITLE) KX15-**KLD*L-VIE PLUG
重量(WEIGHT)
日本航空電子工業株式会社 JAPAN AVIATION ELECTRONICS INDUSTRY, LTD.
図面番号(DRAWING NO.) SJ038162
版数(REV.) 2
SIZE A3

UAE-CONNECTOR.COM
Reference Only

LEAD FREE この製品は鉛フリー品です

JAE CONNECTOR DIV. PROPRIETARY.
COPYRIGHT (C) 2003, JAPAN AVIATION ELECTRONICS INDUSTRY, LTD.

DOF-0-212E(03.08)